Sortimentslista

Batterier till Lastbil, Buss, Entreprenad- och Lantbruksmaskiner

StartPRO CG1403

Best. nr.	CG1403
Technology	Flooded
EAN/GTIN	3661024015424
Spänning	12 V
Kapacitet	140.0 Ah
CCA	800 A
Längd	513 mm
Bredd	189 mm
Höjd	223 mm
Kärl	D04
Polställning	ETN 3
Poltyp	EN taper post
Fästklack	B0
Vikt (kan variera)	34.10 kg

Polställning

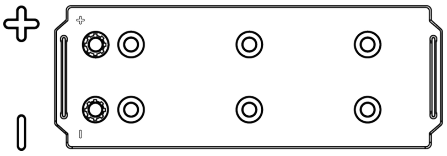

Poltyp

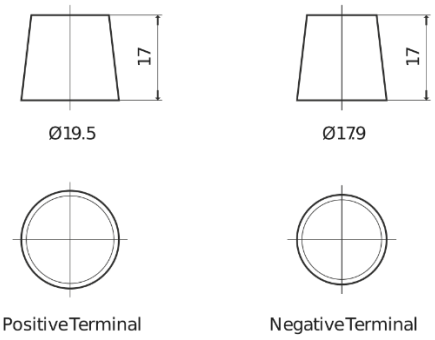

Fästklack

Design, funktioner och specifikationer kan ändras utan föregående meddelande. Vi frånsäger oss alla utfästelser eller garantier, uttryckliga eller underförstådda, angående data eller rekommendationer, och ska under inga omständigheter hållas ansvariga för någon förlust eller skada som påstås ha uppstått som ett resultat. Vissa produkter kanske inte är tillgängliga på din lokala marknad.