Sortimentslista

Batterier till Personbil och Lätta fordon

Standard FC542

Best. nr.	FC542
Technology	Flooded
EAN/GTIN	3661024044851
Spänning	12 V
Kapacitet	54.0 Ah
CCA	500 A
Längd	242 mm
Bredd	175 mm
Höjd	175 mm
Kärl	LB2
Polställning	ETN 0
Poltyp	EN taper post
Fästklack	B13
Vikt (kan variera)	12.90 kg

Polställning

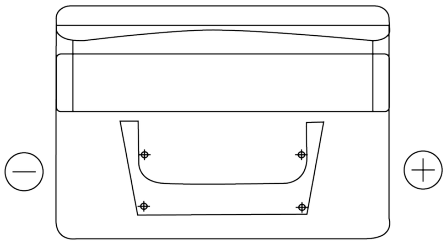

Poltyp

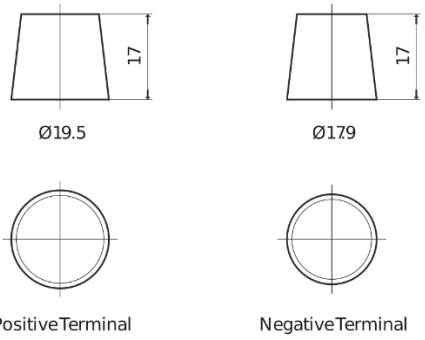

Fästklack

Design, funktioner och specifikationer kan ändras utan föregående meddelande. Vi frånsäger oss alla utfästelser eller garantier, uttryckliga eller underförstådda, angående data eller rekommendationer, och ska under inga omständigheter hållas ansvariga för någon förlust eller skada som påstås ha uppstått som ett resultat. Vissa produkter kanske inte är tillgängliga på din lokala marknad.