Sortimentslista

Batterier till Personbil och Lätta fordon

Formula Xtreme FA754

Best. nr.	FA754
Technology	Flooded
EAN/GTIN	3661024044165
Spänning	12 V
Kapacitet	75.0 Ah
CCA	630 A
Längd	270 mm
Bredd	173 mm
Höjd	222 mm
Kärl	D26
Polställning	ETN 0
Poltyp	EN taper post
Fästklack	Korean B1+B6
Vikt (kan variera)	17.40 kg

Polställning

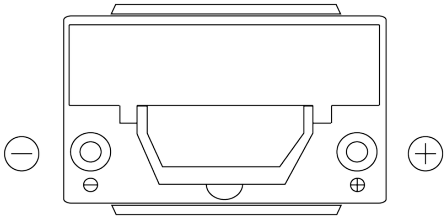

Poltyp

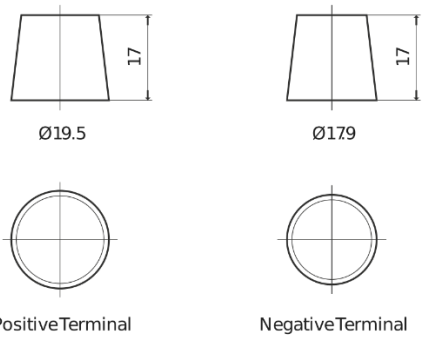

Fästklack

Design, funktioner och specifikationer kan ändras utan föregående meddelande. Vi frånsäger oss alla utfästelser eller garantier, uttryckliga eller underförstådda, angående data eller rekommendationer, och ska under inga omständigheter hållas ansvariga för någon förlust eller skada som påstås ha uppstått som ett resultat. Vissa produkter kanske inte är tillgängliga på din lokala marknad.