EXIDE TECHNOLOGIES | ENERGIZING A NEW WORLD

Sortimentsoversikt

DETA

Batterier til Biler og lette kjøretøy

EFB DL700

START STOP — MANDATORY FOR START-STOP VEHICLES

RECOMMENDED FOR HIGH ELECTRICAL NEEDS

Art.nr.	DL700
Technology	EFB
EAN/GTIN	3661024025690
Spenning	12 V
Kapasitet	70.0 Ah
CCA	760 A
Lengde	278 mm
Bredde	175 mm
Høyde	190 mm
Kasse	L03
Polstilling	ETN 0
Poltype	EN taper post
Festeknast	B13
Vekt (kan variere)	19.30 kg

Polstilling

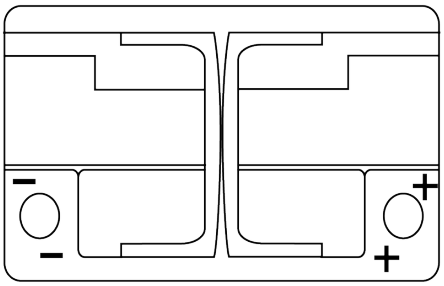

Poltype

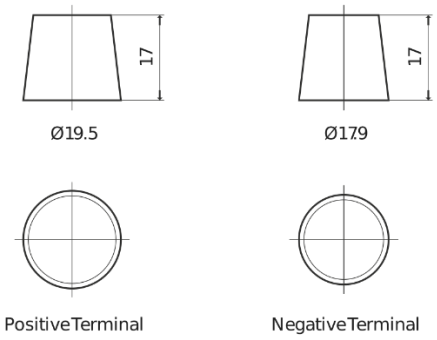

Festeknast

Design, egenskaper og tekniske spesifikasjoner kan endres uten forvarsel. Vi fraskriver oss enhver representasjon eller garanti, uttrykt eller underforstått, angående dataene eller anbefalingene, og skal under ingen omstendigheter holdes ansvarlig for tap eller skade som hevdes å ha oppstått som et resultat. Noen produkter kan være utilgjengelig i ditt lokale marked.