Sortimentsoversikt

Batterier til Biler og lette kjøretøy

Power DB741

Art.nr.	DB741
Technology	Flooded
EAN/GTIN	3661024024563
Spenning	12 V
Kapasitet	74.0 Ah
CCA	680 A
Lengde	278 mm
Bredde	175 mm
Høyde	190 mm
Kasse	L03
Polstilling	ETN 1
Poltype	EN taper post
Festeknast	B13
Vekt (kan variere)	16.60 kg

Polstilling

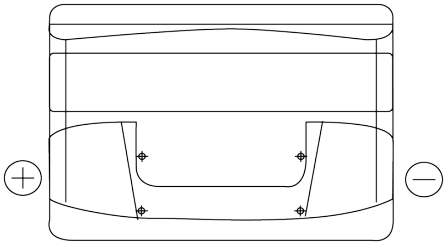

Poltype

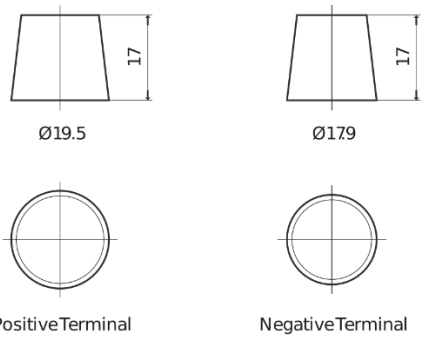

Festeknast

Design, egenskaper og tekniske spesifikasjoner kan endres uten forvarsel. Vi fraskriver oss enhver representasjon eller garanti, uttrykt eller underforstått, angående dataene eller anbefalingene, og skal under ingen omstendigheter holdes ansvarlig for tap eller skade som hevdes å ha oppstått som et resultat. Noen produkter kan være utilgjengelig i ditt lokale marked.