Sortimentsoversikt

Batterier til Biler og lette kjøretøy

Power DB705

Art.nr.	DB705
Technology	Flooded
EAN/GTIN	3661024024440
Spenning	12 V
Kapasitet	70.0 Ah
CCA	540 A
Lengde	270 mm
Bredde	173 mm
Høyde	222 mm
Kasse	D26
Polstilling	ETN 1
Poltype	EN taper post
Festeknast	Korean B1+B6
Vekt (kan variere)	16.10 kg

Polstilling

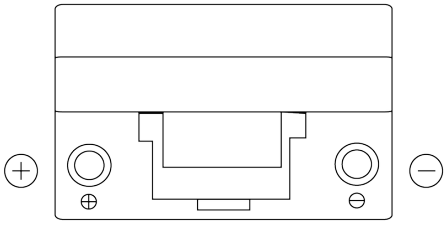

Poltype

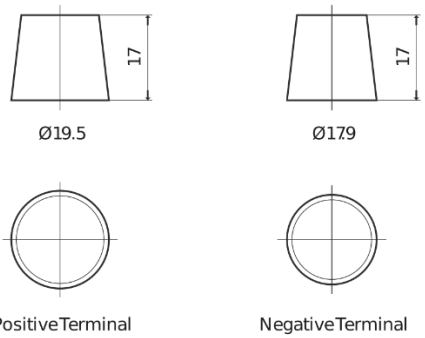

Festeknast

Design, egenskaper og tekniske spesifikasjoner kan endres uten forvarsel. Vi fraskriver oss enhver representasjon eller garanti, uttrykt eller underforstått, angående dataene eller anbefalingene, og skal under ingen omstendigheter holdes ansvarlig for tap eller skade som hevdes å ha oppstått som et resultat. Noen produkter kan være utilgjengelig i ditt lokale marked.