Sortimentsoversikt

Batterier til Biler og lette kjøretøy

Formula FB802

Art.nr.	FB802
Technology	Flooded
EAN/GTIN	3661024044653
Spenning	12 V
Kapasitet	80.0 Ah
CCA	700 A
Lengde	315 mm
Bredde	175 mm
Høyde	175 mm
Kasse	LB4
Polstilling	ETN 0
Poltype	EN taper post
Festeknast	B13
Vekt (kan variere)	17.80 kg

Polstilling

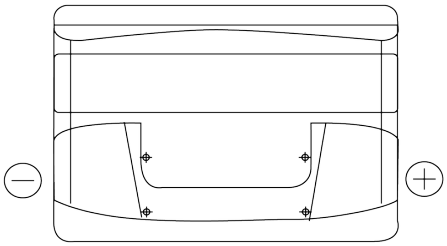

Poltype

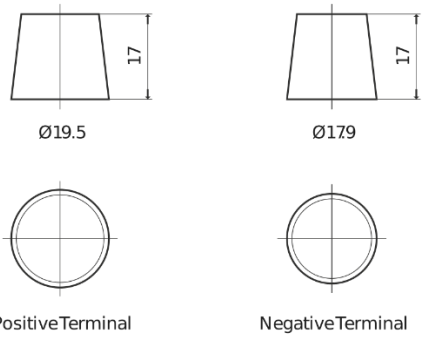

Festeknast

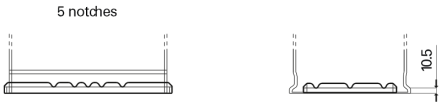

Design, egenskaper og tekniske spesifikasjoner kan endres uten forvarsel. Vi fraskriver oss enhver representasjon eller garanti, uttrykt eller underforstått, angående dataene eller anbefalingene, og skal under ingen omstendigheter holdes ansvarlig for tap eller skade som hevdes å ha oppstått som et resultat. Noen produkter kan være utilgjengelig i ditt lokale marked.