EXIDE TECHNOLOGIES | ENERGIZING A NEW WORLD

Vision d'ensemble de la Batterie

DETA

Batterie pour votre voiture

AGM DK620

START STOP — MANDATORY FOR START-STOP VEHICLES

Reference	DK620
Technology	AGM
EAN/GTIN	3661024027113
Tension	12 V
Capacité	62.0 Ah
CCA	680 A
Longueur	242 mm
Largeur	175 mm
Hauteur	190 mm
Dimensions boitier	L02
Polarité	ETN 0
Type de borne	EN taper post
Fixation	B13
Poid (sujet à variation)	17.90 kg

Polarité

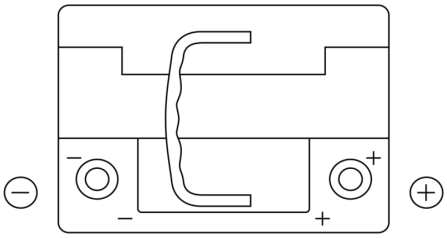

Type de borne

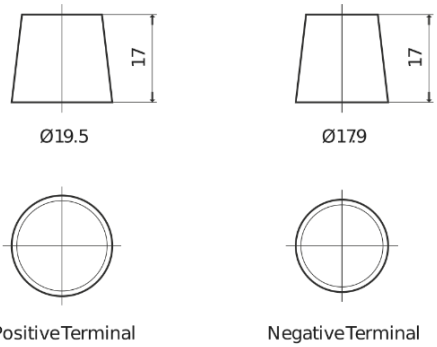

Fixation

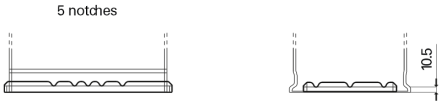

La conception, les caractéristiques et les spécifications peuvent être modifiées sans préavis. Nous déclinons toute représentation ou garantie, expresse ou implicite, concernant les données ou les recommandations, et ne serons en aucun cas responsables de toute perte ou dommage prétendument survenu en conséquence. Certains produits peuvent ne pas être disponibles sur votre marché local.