EXIDE TECHNOLOGIES | ENERGIZING A NEW WORLD

## Vision d'ensemble de la Batterie

DETA

Batterie pour Camion, Autobus, Construction & Agriculture

# StartPRO DG1102

| | |
|---|---|
| Reference | DG1102 |
| Technology | Flooded |
| EAN/GTIN | 3661024025393 |
| Tension | 12 V |
| Capacité | 110.0 Ah |
| CCA | 750 A |
| Longueur | 349 mm |
| Largeur | 175 mm |
| Hauteur | 235 mm |
| Dimensions boitier | D02 |
| Polarité | ETN 0 |
| Type de borne | EN taper post |
| Fixation | B1 |
| Poid (sujet à variation) | 25.40 kg |

**Polarité**

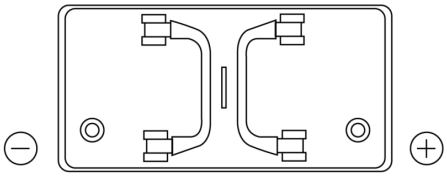

**Type de borne**

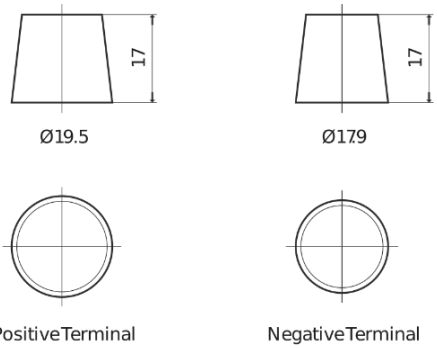


**Fixation**

La conception, les caractéristiques et les spécifications peuvent être modifiées sans préavis. Nous déclinons toute représentation ou garantie, expresse ou implicite, concernant les données ou les recommandations, et ne serons en aucun cas responsables de toute perte ou dommage prétendument survenu en conséquence. Certains produits peuvent ne pas être disponibles sur votre marché local.