EXIDE TECHNOLOGIES | ENERGIZING A NEW WORLD

Vision d'ensemble de la Batterie

TUDOR

Batterie pour votre voiture

High-Tech TA954

Reference	TA954
Technology	Flooded
EAN/GTIN	3661024054188
Tension	12 V
Capacité	95.0 Ah
CCA	800 A
Longueur	306 mm
Largeur	173 mm
Hauteur	222 mm
Dimensions boitier	D31
Polarité	ETN 0
Type de borne	EN taper post
Fixation	Korean B1
Poid (sujet à variation)	21.40 kg

Polarité

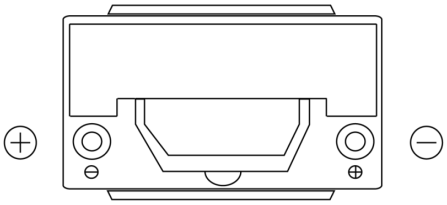

Type de borne

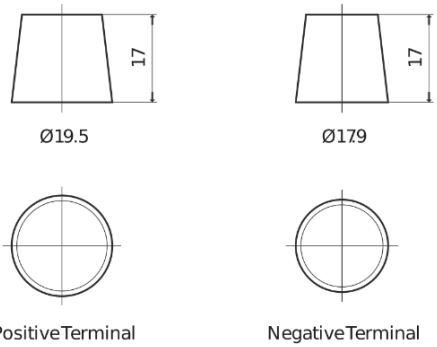

Fixation

La conception, les caractéristiques et les spécifications peuvent être modifiées sans préavis. Nous déclinons toute représentation ou garantie, expresse ou implicite, concernant les données ou les recommandations, et ne serons en aucun cas responsables de toute perte ou dommage prétendument survenu en conséquence. Certains produits peuvent ne pas être disponibles sur votre marché local.