EXIDE TECHNOLOGIES | ENERGIZING A NEW WORLD

## Vision d'ensemble de la Batterie

FULMEN

Batterie pour votre voiture

# EFB FL955

START STOP — MANDATORY FOR START-STOP VEHICLES

RECOMMENDED FOR HIGH ELECTRICAL NEEDS

| | |
|---|---|
| Reference | FL955 |
| Technology | EFB |
| EAN/GTIN | 3661024046510 |
| Tension | 12 V |
| Capacité | 95.0 Ah |
| CCA | 800 A |
| Longueur | 306 mm |
| Largeur | 173 mm |
| Hauteur | 222 mm |
| Dimensions boitier | D31 |
| Polarité | ETN 1 |
| Type de borne | EN taper post |
| Fixation | Korean B1 |
| Poid (sujet à variation) | 21.80 kg |

### Polarité

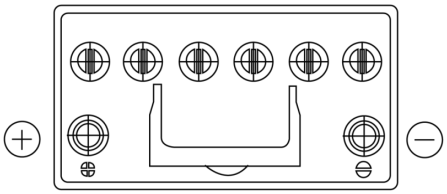

### Type de borne

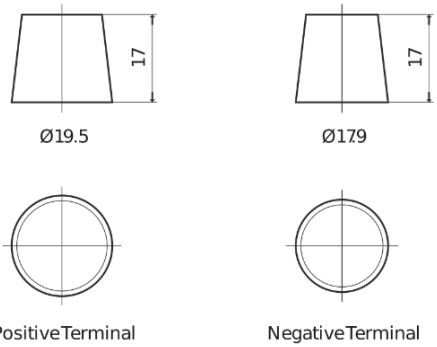


### Fixation

La conception, les caractéristiques et les spécifications peuvent être modifiées sans préavis. Nous déclinons toute représentation ou garantie, expresse ou implicite, concernant les données ou les recommandations, et ne serons en aucun cas responsables de toute perte ou dommage prétendument survenu en conséquence. Certains produits peuvent ne pas être disponibles sur votre marché local.