EXIDE TECHNOLOGIES | ENERGIZING A NEW WORLD

## Vision d'ensemble de la Batterie

FULMEN

Batterie pour votre voiture

# Formula FB455

| | |
|---|---|
| Reference | FB455 |
| Technology | Flooded |
| EAN/GTIN | 3661024044387 |
| Tension | 12 V |
| Capacité | 45.0 Ah |
| CCA | 330 A |
| Longueur | 237 mm |
| Largeur | 127 mm |
| Hauteur | 227 mm |
| Dimensions boitier | B24 |
| Polarité | ETN 1 |
| Type de borne | EN taper post |
| Fixation | B0 |
| Poid (sujet à variation) | 11.40 kg |

**Polarité**

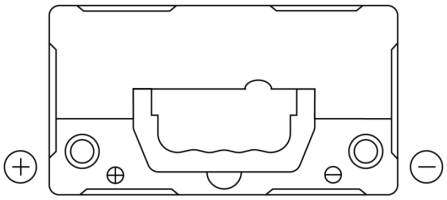

**Type de borne**

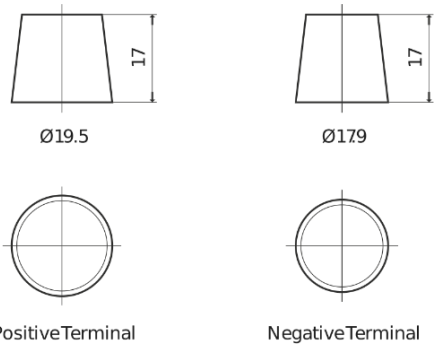


**Fixation**

La conception, les caractéristiques et les spécifications peuvent être modifiées sans préavis. Nous déclinons toute représentation ou garantie, expresse ou implicite, concernant les données ou les recommandations, et ne serons en aucun cas responsables de toute perte ou dommage prétendument survenu en conséquence. Certains produits peuvent ne pas être disponibles sur votre marché local.